控制阀大全-三千控制阀网
www.CV3000.com

XOMOX®
苏 莫 斯

值得信赖的品牌。
brands you trust.

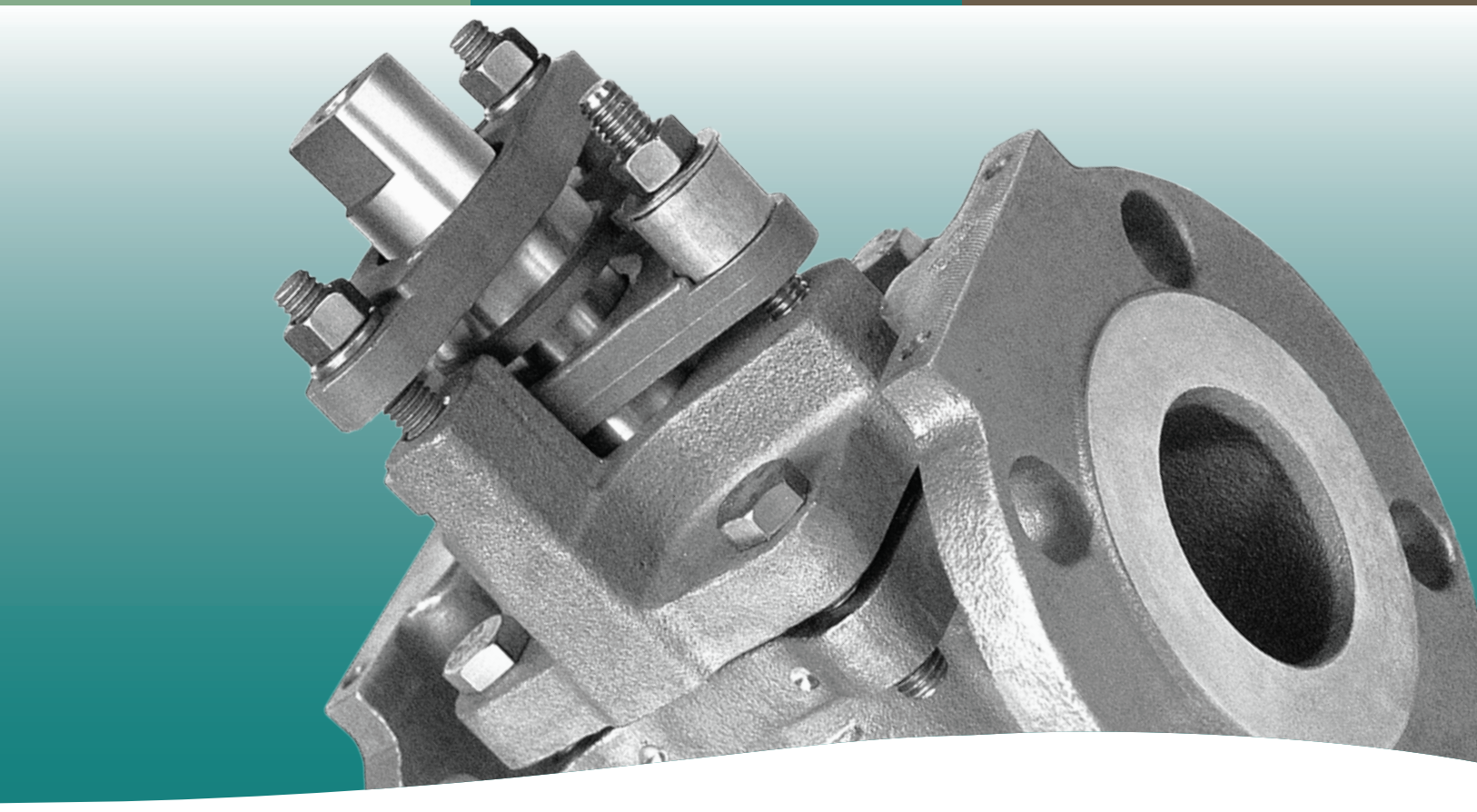

Tufline® XP 衬套旋塞阀

CRANE®
ChemPharma Flow Solutions
克 瑞 化 工 产 品 部

三千控制阀网
www.CV3000.com

www.cranechempharma.com

出众的外逸散控制能力

Tufline® XP® 衬套旋塞阀提供超常的阀杆密封能力。

第一级顶部密封在旋塞处。

第二级密封在阀杆动态密封填料处。

热循环工况下的外逸散控制

即使在热循环工况下，专利的收缩密封唇保证阀杆密封满足或超过最严格的要求。

可靠的性能

Tufline 衬套旋塞阀外逸散控制的优良性能在数十年数千个应用中被证明。

只有Tufline阀门独家提供在设计本质上控制外逸散，并非是简单添加的性能。

外逸散严格控制的阀门系列

TuflineXP是适应各种不同的应用和不同外逸散级别的一种阀门。选用Tufline 阀门系列能最经济地满足你对排放控制的要求。

成本控制

Tufline阀门维护费用低、使用寿命长，操作可靠。是一种低成本的可以长期可靠使用的阀门，在您的应用中能节省总体费用。

更多的选择

- ANSI 150#级、300#级或600#级。
- 法兰连接、螺纹连接或焊接。
- 火灾安全，API 607第四版。
- 有多通道的产品。
- 有多通道的产品。

小小的密封唇保证了更佳的外逸散控制

在热循环过程中，若有外逸散倾向的时候，此收缩密封唇将收紧，起到更好密封的作用。

寿命更长的内泄漏密封

耐腐蚀的聚四氟乙烯衬套把旋塞完全包覆。衬套提供完整的环周面密封，阀门的开、关和旋转时都能保证密封。

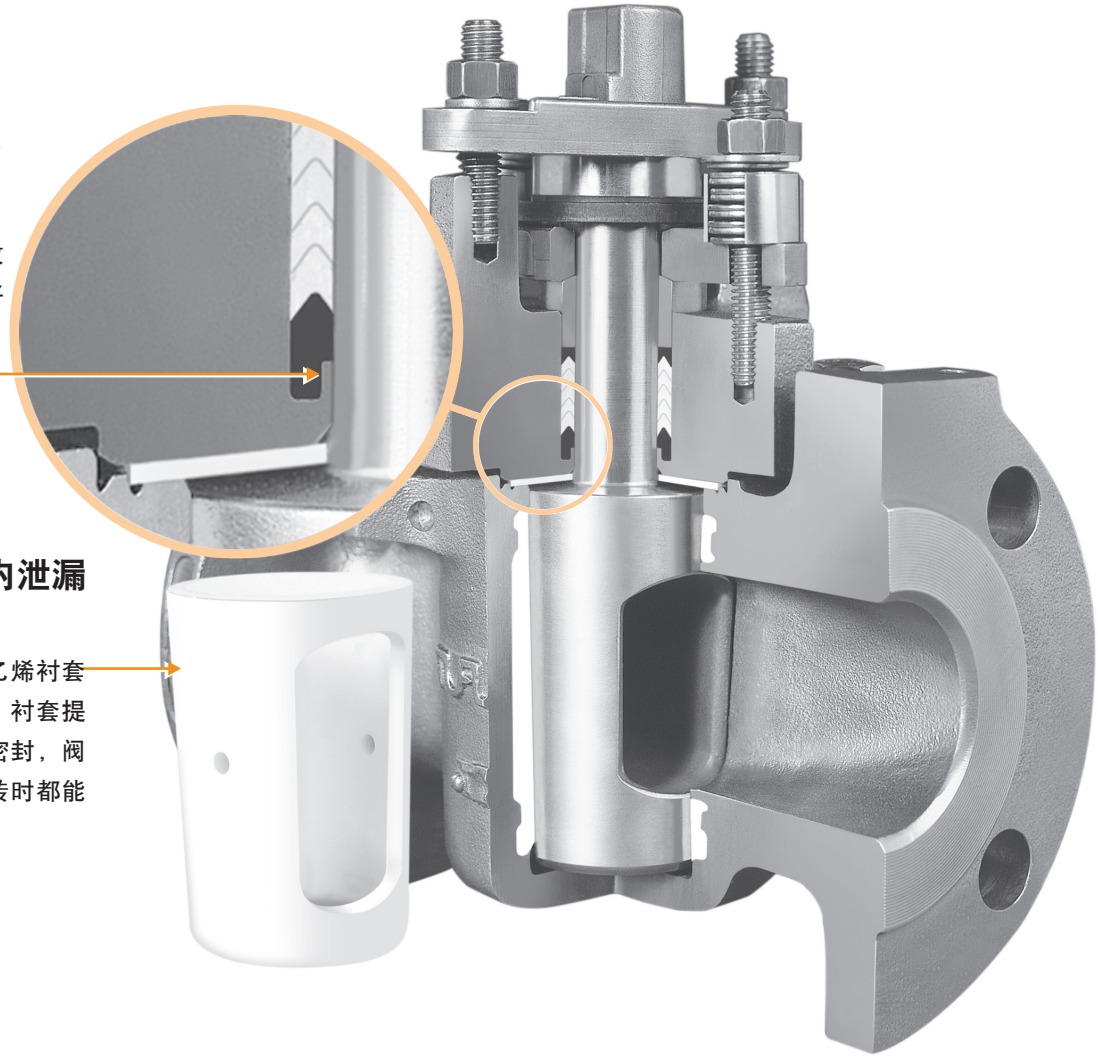

© Copyright Xomox Corporation 1999 - 2010. All rights reserved. Xomox, Tufline, Tufline XP, and Matryx are registered trademarks of Xomox Corporation. XP is a registered trademark of Xomox Corporation. Xomox XRP is a trademark of Xomox Corporation.

三千控制阀网
www.CV3000.com

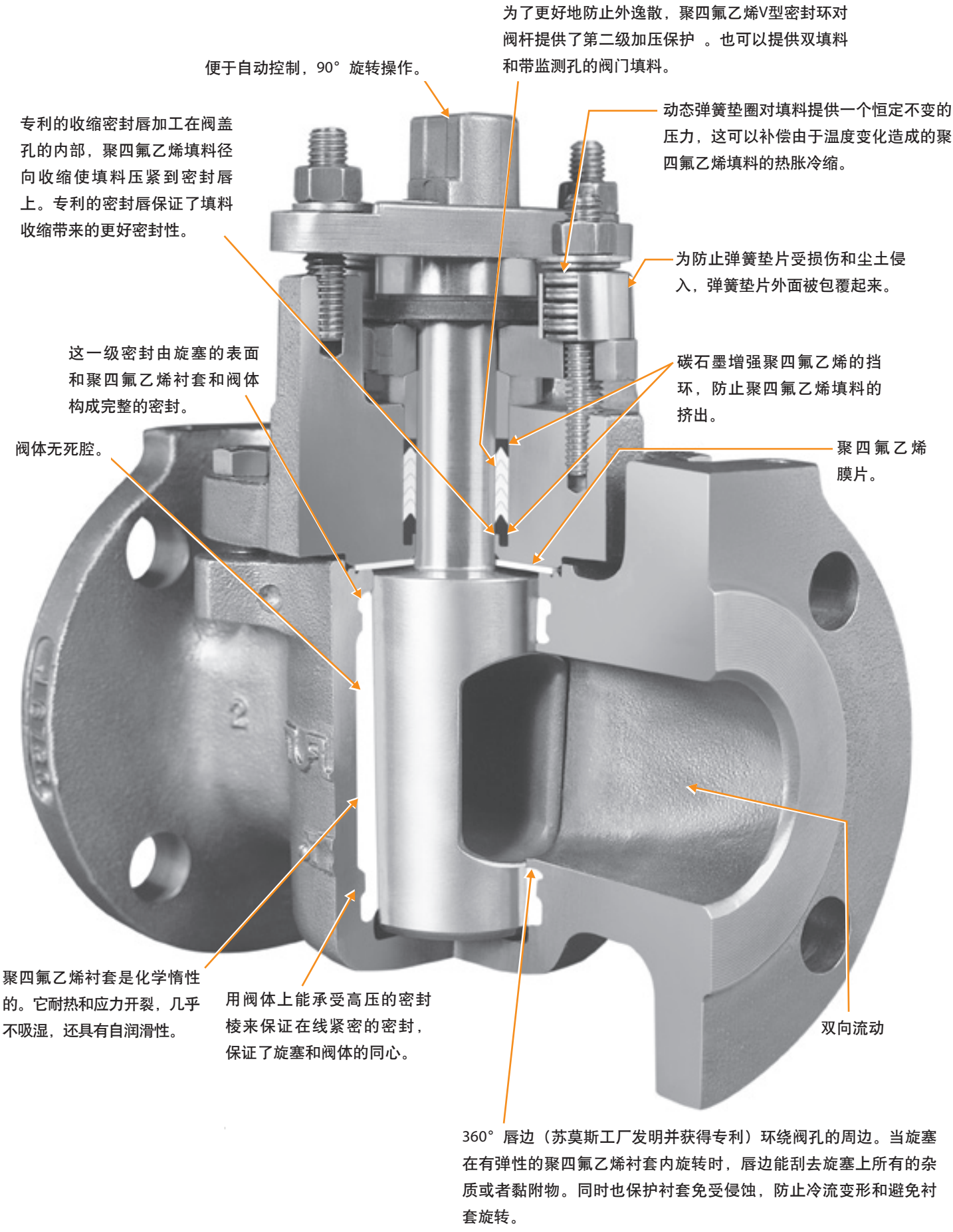

三千控制阀网
www.CV3000.com

法兰连接尺寸

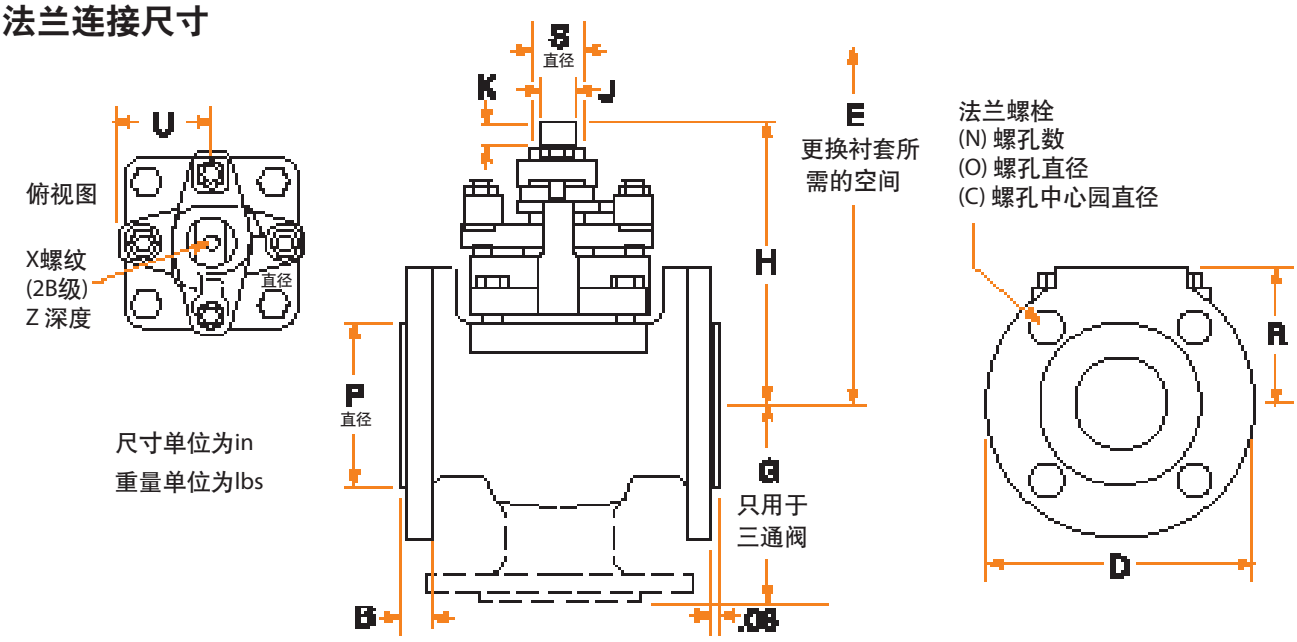

尺寸单位为in

重量单位为lbs

150#级……直通：型号067XP……三通：型号. 037X

口径	L	H	D	B	P	R	N	O	C	S	J	K	E	U	X	Z	G 三通阀	直通阀重量	三通阀重量
½	4.25	4.83	3.50	.38	1.38	1.75	4	.63	2.38	.61	.438	.50	7.00	1.50	¼ -20	.53	2.75	4	5
¾	4.63	4.83	3.88	.41	1.69	1.94	4	.63	2.75	.61	.438	.50	7.00	1.50	¼ -20	.53	2.88	5	6.2
1	5.00	5.25	4.25	.44	2.00	2.13	4	.63	3.13	.63	.438	.50	8.50	1.50	¼ -20	.53	3.50	9	11.5
1½	6.50	5.94	5.00	.56	2.88	2.50	4	.63	3.88	.88	.563	.63	9.25	1.84	5/16 -18	.59	4.13	17	21
2	7.00	6.38	6.00	.63	3.63	3.00	4	.75	4.75	1.13	.750	.63	9.88	2.13	5/16 -18	.59	4.50	26	32
2½†	8.00	6.94	7.50	.75	4.13	3.75	4	.75	5.50	1.13	.750	.63	10.38	2.13	5/16 -18	.59	5.13	41	52
3	8.00	6.94	7.50	.75	5.00	3.75	4	.75	6.00	1.13	.750	.63	10.38	2.13	5/16 -18	.59	5.13	41	52
4	9.00	8.94	9.00	.94	6.19	4.63	8	.75	7.50	1.25	.875	.88	22.00	3.00	5/16 -18	.59	6.00	70	85
6	10.50	10.81	11.00	1.00	8.50	5.50	8	.88	9.50	2.00	1.398	1.00	25.00	3.44	5/16 -18	.59	7.50	123	147
8	11.50	12.60	13.50	1.13	10.63	6.75	8	.88*	11.75	2.00	1.398	1.00	28.00	4.38	---	---	9.00	200	239

300#级……直通：型号0367XP……三通：型号. 0337XP

口径	L	H	D	B	P	R	N	O	C	S	J	K	E	U	X	Z	G 三通阀	直通阀重量	三通阀重量
½	5.50	4.83	3.75	.56	1.38	1.88	4	.63	2.63	.61	.438	.50	7.00	1.50	¼ -20	.53	2.88	7.2	9.2
¾	6.00	4.83	4.63	.63	1.69	2.31	4	.75	3.25	.61	.438	.50	7.00	1.50	¼ -20	.53	3.00	10.7	13.7
1	6.50	5.25	4.88	.69	2.00	2.44	4	.75	3.50	.63	.438	.50	8.50	1.50	¼ -20	.53	3.75	13.5	17.5
1½	7.50	5.94	6.13	.81	2.88	3.06	4	.88	4.50	.88	.563	.63	9.25	1.84	5/16 -18	.59	4.38	25	33
2	8.50	6.38	6.50	.88	3.63	3.25	8	.75	5.00	1.13	.750	.63	9.88	2.13	5/16 -18	.59	4.75	34	43
2½†	11.13	6.94	8.25	1.13	4.13	4.13	8	.88	5.88	1.13	.750	.63	10.38	2.13	5/16 -18	.59	5.56	48	63
3	11.13	6.94	8.25	1.13	5.00	4.13	8	.88	6.63	1.13	.750	.63	10.38	2.13	5/16 -18	.59	5.56	48	63
4	12.00	8.94	10.00	1.25	6.19	5.13	8	.88	7.88	1.25	.875	.88	22.00	3.00	5/16 -18	.59	6.75	96	121
6	15.88	10.81	12.50	1.44	8.50	6.25	12	.88	10.63	2.00	1.398	1.00	25.00	3.44	5/16 -18	.59	8.50	193	235
8	16.50	12.60	15.00	1.63	10.63	7.50	12	100	13.00	2.00	1.398	1.00	28.00	4.38	---	---	10.00	292	359

† 2-1/2” 阀门是由3” 阀体铸件机加工而成，但法兰按 2-1/2” 尺寸加工。

150#级，8” 阀法兰顶上的两个螺孔为3/4-10UNC-2B内螺纹。

8” 阀盖的螺栓孔中心圆直径为7.63 in。

三千控制阀网
www.CV3000.com

螺纹连接尺寸

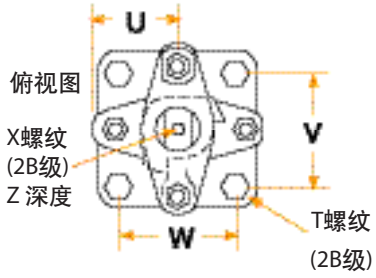

尺寸单位为in

重量单位为lbs

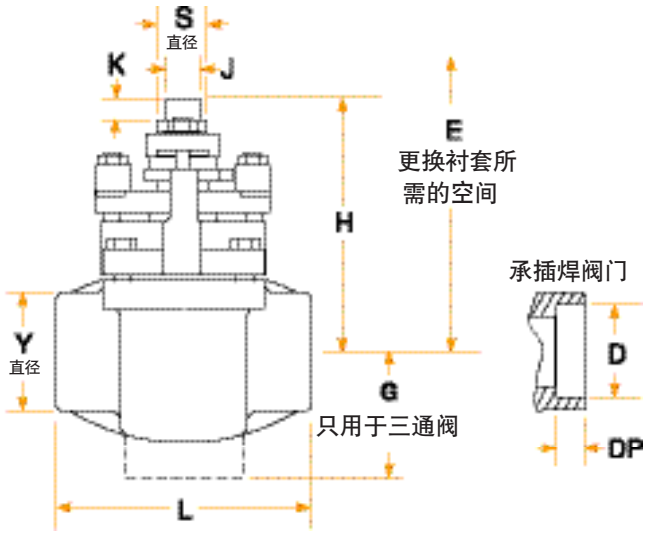

150#级……直通：型号066XP……三通：型号036XP

300#级……直通：型号0366XP……三通：型号0336XP

口径	L	H	Y	S	J	K	E	T	U	V	W	X	Z	G 三通阀	直通阀重量	三通阀重量
1/2	3.25	4.83	1.68	.61	.438	.50	7.00	5/16 -18	1.50	1.68	1.43	1/4 -20	.53	1.69	2.7	3.0
3/4	3.25	4.83	1.68	.61	.438	.50	7.00	5/16 -18	1.50	1.68	1.43	1/4 -20	.53	1.80	3.2	3.5
1	4.63	5.25	2.21	.63	.438	.50	8.50	3/8 -16	1.50	1.90	2.21	1/4 -20	.53	2.38	6.5	7.5
1 1/2	5.50	5.94	2.33	.88	.563	.63	9.25	3/8 -16	1.84	2.33	2.33	5/16 -18	.59	2.88	14	15
2	6.50	6.38	3.02	1.13	.750	.63	9.88	7/16 -14	2.13	3.02	3.02	5/16 -18	.59	3.38	20	22

承插焊

口径	D	DP
1/2	.860	.38
3/4	1.070	.50
1	1.335	.50
1 1/2	1.920	.50
2	2.411	.63

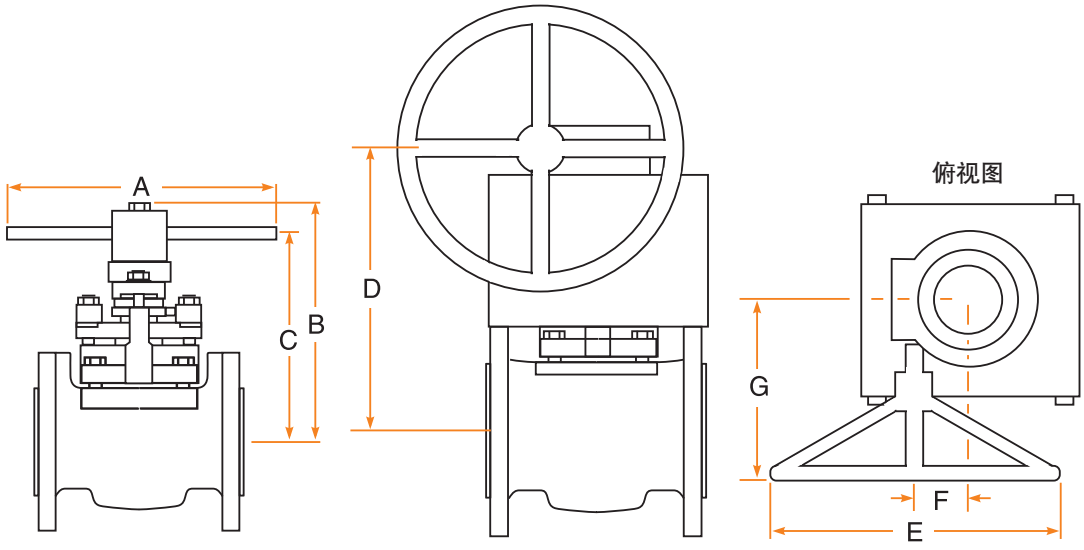

扳手和齿轮箱尺寸

这些尺寸适用于所有的法兰连接和多通道阀门。

口径	A	B	C
1/2	8.75	6.56	5.50
3/4	8.75	6.56	5.50
1	8.75	6.56	5.60
1 1/2	12.50	7.54	6.50
2	18.00	8.00	6.91
2 1/2	24.00	8.54	7.50
3	24.00	8.54	7.50

口径	D	E	F	G
4	12.63	18.00	2.63	10.50
6	14.88	24.00	3.38	12.75
8	16.63	30.00	4.38	15.38

更多的资料

另外的Tufline衬套旋塞阀样本列出Tufline衬套旋塞阀通用的设计特点。

三千控制阀网
www.CV3000.com

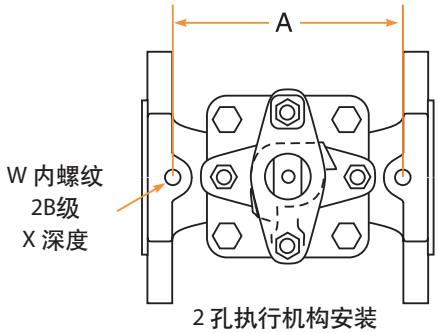

2 孔执行机构安装

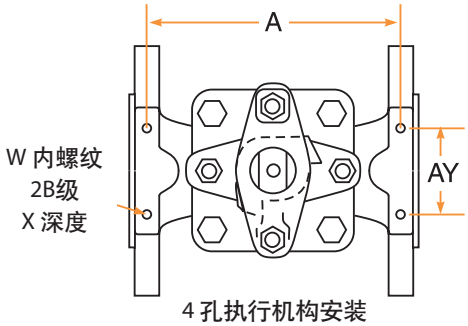

4 孔执行机构安装

执行机构安装尺寸

阀门和执行机构安装所需的全部尺寸

150#级

	4 孔型				2 孔型		
口径	A	AY	W	X	A	W	X
1/2	---	----	---	---	3.62	5/16 - 18	.47
3/4	---	---	---	---	3.75	5/16 - 18	.47
1	4.19	1.75	5/16 - 18	.38	---	---	---
1 1/2	5.75	1.75	5/16 - 18	.47	---	---	---
2	6.31	2.25	5/16 - 18	.47	---	---	---
2 1/2	7.13	3.50	3/8 - 16	.56	---	---	---
3	7.13	3.50	3/8 - 16	.56	---	---	---
4	8.00	4.00	7/16 - 14	.63	---	---	---
6	9.44	4.00	7/16 - 14	.63	---	---	---
8	10.19	6.00	1/2 - 13	.63	---	---	---

300#级

	4 孔型				2孔型		
口径	A	AY	W	X	A	W	X
1/2	---	----	---	---	4.38	5/16 - 18	.47
3/4	---	---	---	---	4.38	5/16 - 18	.47
1	5.75	1.75	5/16 - 18	.38	---	---	---
1 1/2	6.63	1.75	5/16 - 18	.47	---	---	---
2	7.56	2.25	5/16 - 18	.47	---	---	---
2 1/2	9.94	3.50	3/8 - 16	.56	---	---	---
3	9.94	3.50	3/8 - 16	.56	---	---	---
4	10.69	4.00	7/16 - 14	.63	---	---	---
6	14.00	4.00	7/16 - 14	.63	---	---	---
8	14.63	6.00	1/2 - 13	.63	---	---	---

阀门选用的流量系数Cv

150#级和300#级

口径	直通	三通 A,AX,C位	三通 D位 0° & 180°	三通 D位 90°
1/2	9	7	4	5
3/4	9	7	4	5
1	43	20	11	17
1 1/2	89	40	21	37
2	172	70	40	47
2 1/2	294	100	54	87
3	294	100	54	87
4	548	175	94	159
6	1075	350	210	255
8	1591	475	360	450

操作扭矩（In-lbs）

表中数值用于聚四氟乙烯衬套的直通阀。

其他衬套材料的修正系数请向工厂咨询。

150#级和300#级

口径	开启扭矩	关闭扭矩	运行扭矩
1/2	154	88	77
3/4	154	88	77
1	440	275	220
1 1/2	880	550	440
2	1210	715	605
2 1/2	1320	770	660
3	1320	770	660
4	2640	1595	1320
6	5500	3300	2750
8	8580	5170	4290

三千控制阀网
www.CV3000.com

温压范围

适用范围

聚四氟乙烯衬套旋塞阀 -20 ℉ - +400 ℉

Tufline-475 衬套: -20 ℉ - +475 ℉

Tufline-600 衬套: -20 ℉ - +600 ℉

最大的温度波动为200 ℉

超出此范围的应用仍可有效使用，但在工作温度下须适当调整阀门密封，或者更换衬套材料。

材料选择

根据ASME B16.34, 2004版

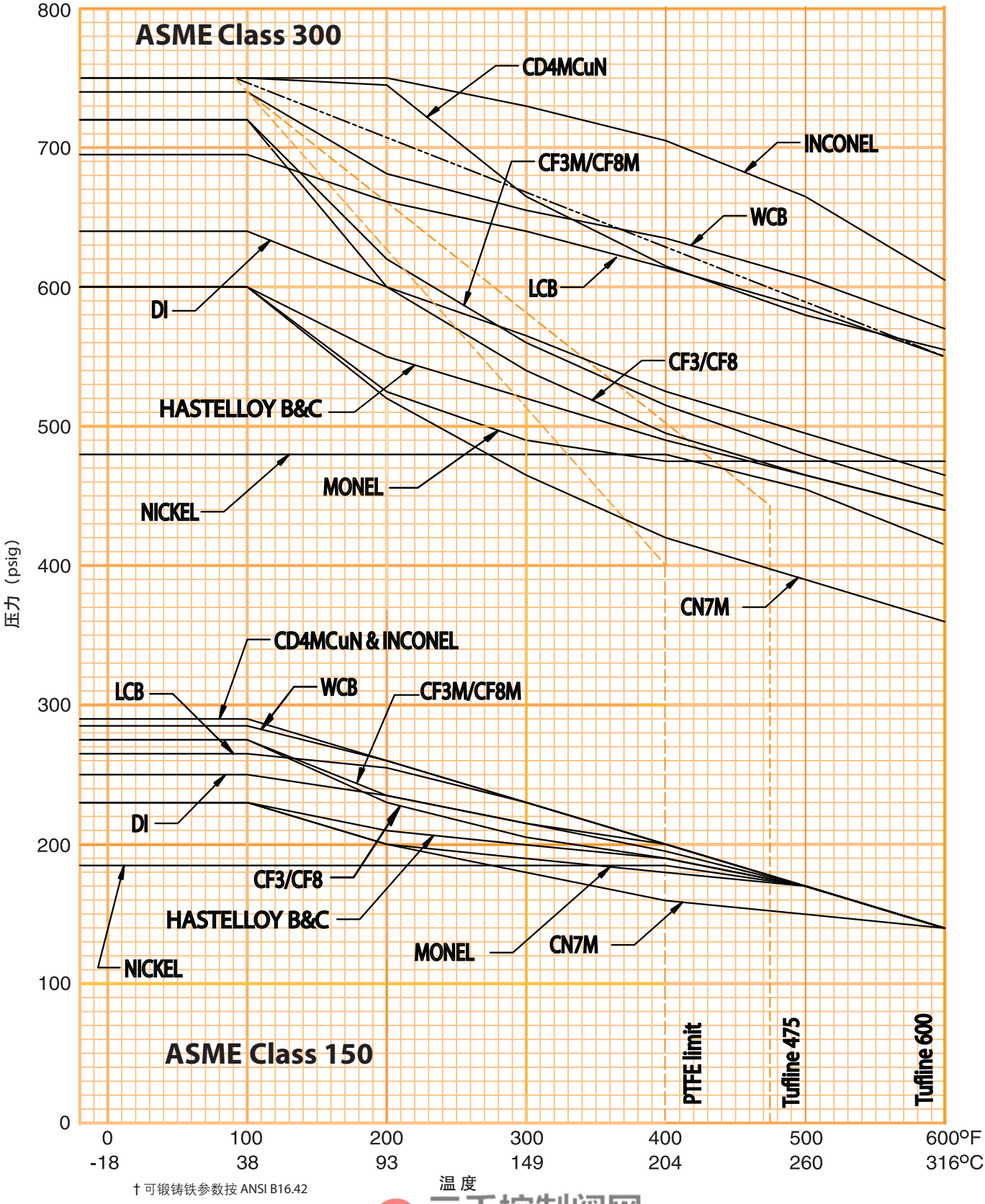

† 可锻铸铁参数按 ANSI B16.42

三千控制阀网
www.CV3000.com

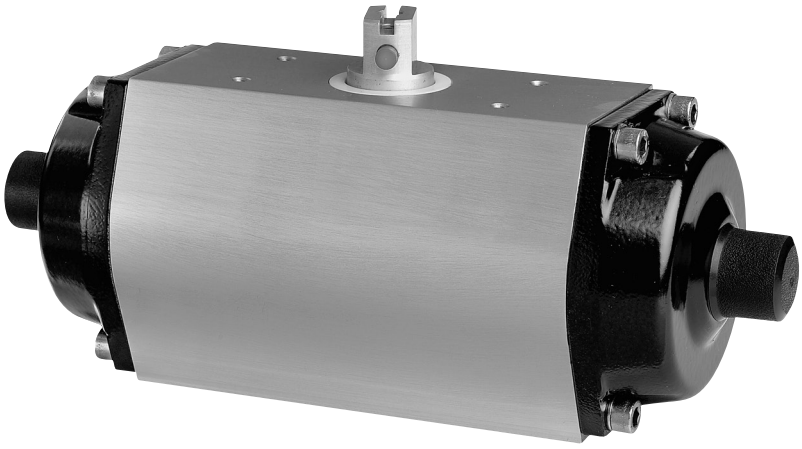

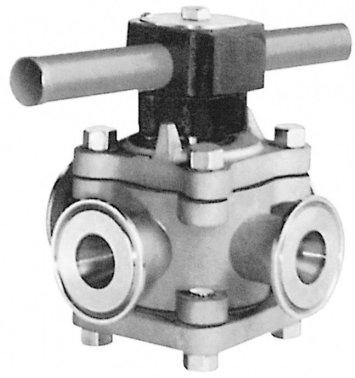

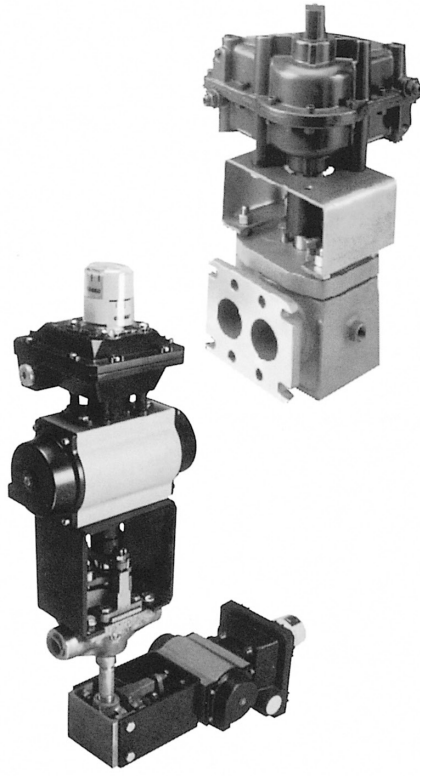

克瑞化工生产部，苏莫斯齿轮齿条（XRP）执行机构和 Matryx® 执行机构

Tufline自动阀门能够以集成的方式一家向你提供整套的流体控制设备。

克瑞化工产品部可以把其产品阀门、执行机构、控制用附件加上专业知识以集成的方式为你服务，提供性能最佳的自动控制阀门包。

克瑞 化工产品部 苏莫斯自动化服务中心

我们的自动化服务中心提供综合性服务：

- 自动控制阀门组件
- 阀门的改装.
- 阀门的修理
- 阀门应用资讯服务

若需更多的资料，请和就近的克瑞 化工产品部自动化服务中心联系，

他们会快速地给你技术支持和帮助。

克瑞 化工产品部 苏莫斯特殊产品组

我们的特殊产品组按客户要求设计、制造和修改阀门。

克瑞化工产品部特殊阀被用在复杂的或特别困难的应用场合。

客户得到的回报是延长了阀门的使用寿命，改善了总运行效率，减少了维修需要。

三千控制阀网
www.CV3000.com

多通阀

Tufline XP 多通道衬套旋塞在上千个管道系统中得到成功应用，经济并适用于空间紧凑的管道系统中。

这些阀门可以通过克瑞 化工产品部 特殊产品组购到。

双向流动，富有灵活性。

图中的橙色示出流体流动的轨迹。双向流动使配管系统有更多的选择。

三通旋塞阀的结构

只有A型可以切断流体。AX、C 和D型不能切断流体，而总是在底部和侧向间换向。

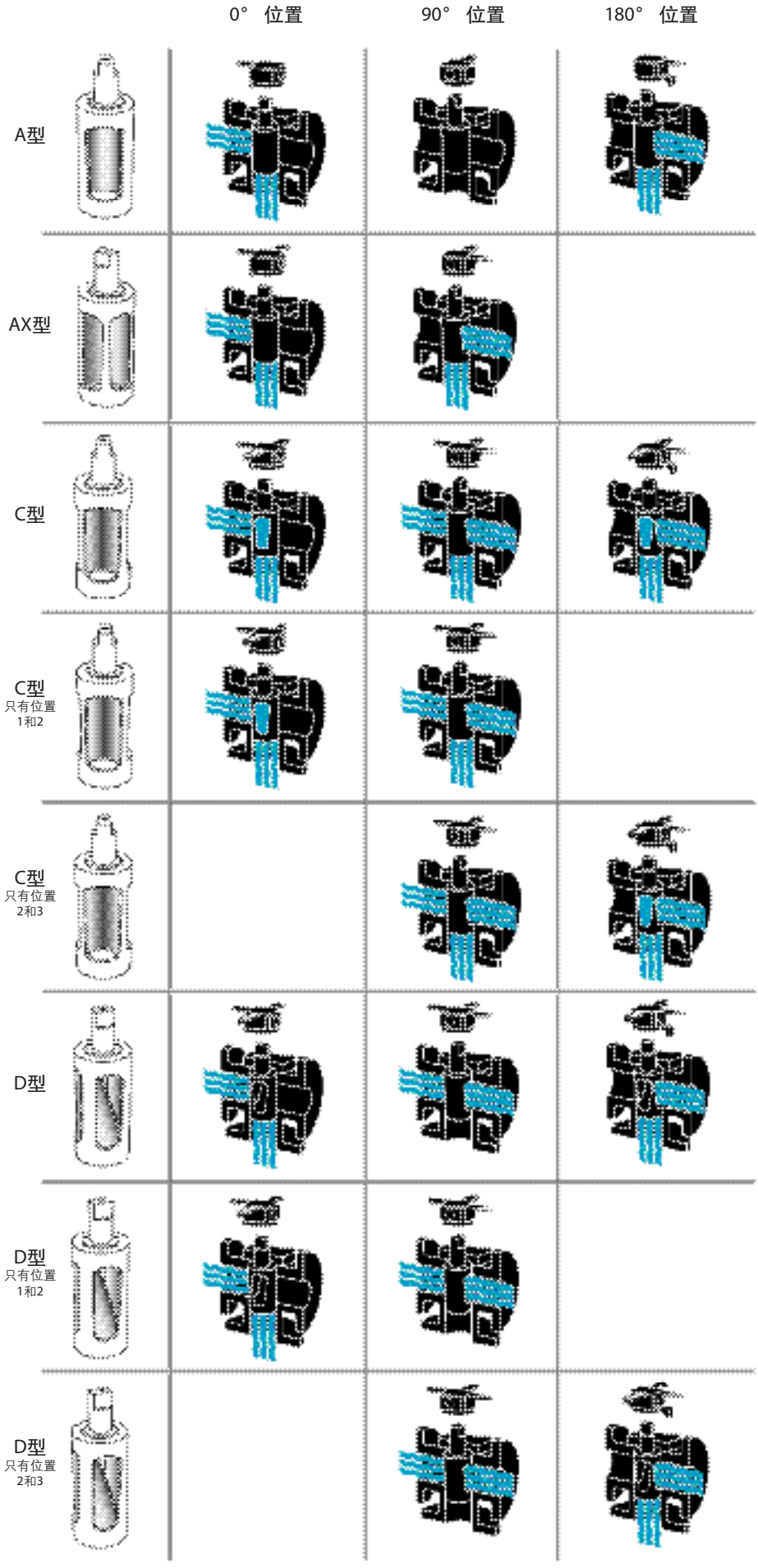

三千控制阀网
www.CV3000.com

快速选用表

通道数	类型*	ANSI 等级	口径范围	执行机构	型号	备注
2	螺纹连接	150	½ - 2	扳手	066XP	直通Tufline 衬套旋塞阀从高真空到额定压力，-20 ℉ to 600 ℉ 范围内有极佳的切断性能。
		300			0366XP	
	法兰连接	150	½ - 4		067XP	
			4 - 24	齿轮箱	067XP G	
		300	½ - 4	扳手	0367XP	
			4 - 24	齿轮箱	0367XP G	
3	螺纹连接	150	½ - 2	扳手	036XP	三通阀下订单时请注明流道开口的位置（参见第9页）。
		300			0336XP	
	法兰连接	150	½ - 4		037XP	
			4 - 24	齿轮箱	037XP G	
		300	½ - 4	扳手	0337XP	
			4 - 24	齿轮箱	0337XP G	

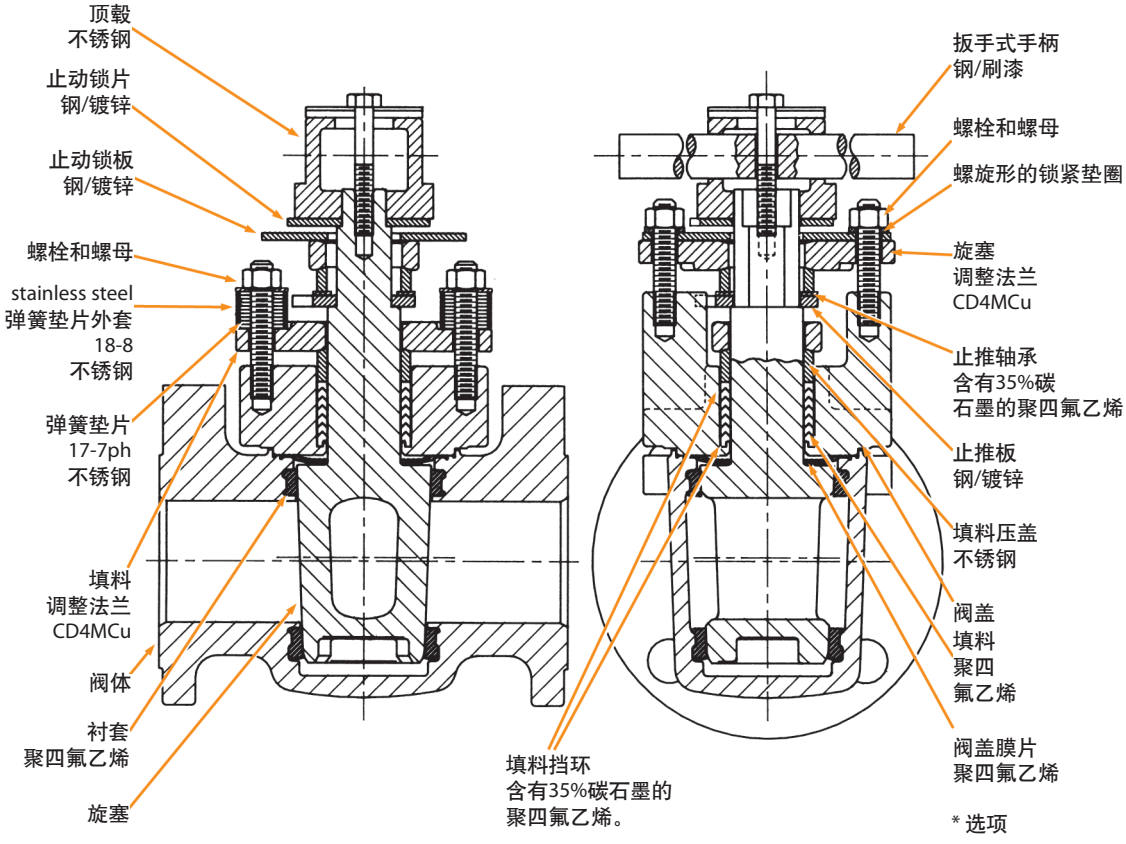

三千控制阀网
www.CV3000.com

如何订货

口径 / 阀门型号 / 选项 / 阀体 / 旋塞 / 衬套 / 操作机构 / 服务工况

1” - 066XP - FT - 6 - 6 - P1 - W - C

尺寸和阀门型号

见前页快速选用表

选用项目

火灾安全…… FT

三通阀通道布置

（见第九页）

…… A, AX, C, or D

阀体

20号合金 …… 0

碳钢…… 2

Monel合金 …… 3

镍…… 5

CF8M …… 6

哈氏合金 B …… 8

哈氏合金 C …… 9

Inconel合金 …… 40

其它…… X

使用场合

氯气…… C

氧气…… O

真空…… V

一般应用…… 空白

其它** …… X

操作机构

无操作机构…… N

扳手…… W

带锁的扳手…… WY

齿轮箱…… G

带锁的齿轮箱…… GZ

执行机构* …… A

衬套

PTFE…… P1

15% RPTFE …… P2

25% RPTFE …… P3

PFA …… P6

Xomox-7 …… P7

UHMWPE…… P8

Tufline-475 …… P16

Tufline-600 …… P20

其它…… PX

旋塞

20号合金 …… 0

Monel合金 …… 3

304不锈钢 …… 4

镍…… 5

CF8M …… 6

哈氏合金 B …… 8

哈氏合金 C …… 9

Inconel合金 …… 40

其它…… X

* 注明执行机构类型和气源压力。

** 对于其他各种选项请咨询苏莫斯销售工程师。

三千控制阀网
www.CV3000.com